PROXY70
PROFESSIONAL FOR YOU

Project: .....
Rev.: .....
Zone: .....
Location: .....

RFY superior lisa cromado - TOP 40

CÓDIGO
CR1354289

PLANTILLA
74GFTTCST

CARACTERÍSTICAS GENERALES

Con un diseño moderno y elegante, la gama de cocción Proxy70 está diseñada para instalaciones pequeñas, medianas y grandes.

Panel de mandos frontal realizado en acero inoxidable AISI304 con acabado Scotch Brite con perfil estudiado para una fácil limpieza. Gama completa y totalmente configurable. Los módulos top pueden posicionarse sobre las bases de manera libre para crear la composición adecuada a cada exigencia. Paneles exteriores de acero inoxidable con acabado Scotch Brite. Instalación en el hueco preparada con hueco técnico posterior para el paso de las conexiones gas/eléctricas/agua. Tableros estampados como garantía de solidez, fiabilidad e higiene. Se entregan de serie patas h80 mm para las instalaciones sobre superficies, para agilizar las fases de instalación, conexión y mantenimiento seguros de los equipos respetando las normativas. La disponibilidad de bases para hornos de gas y eléctricos GN1/1 completan las opciones que Proxy70 pone a disposición de los chefs.

ESPECIFICACIONES

La superficie de trabajo está ligeramente inclinada de modo que los jugos, las grasas y los condimentos fluyan al correspondiente cajón de recogida de alta capacidad.

Amplio cajón recoge grasas de acero inoxidable con inspección para supervisar el nivel de los líquidos en su interior.

Protector contra salpicaduras apoyado con puntos de anclaje, incluido de serie.

De serie la conexión al gas se ubica en la parte frontal del fondo de la máquina.

Es posible la conexión alternativa en la parte posterior en la fase de instalación gracias a la rampa de gas con entrada doble.

Prueba gas Metano

1 zona de cocción en el módulo 40x70

Placas con gran superficie de cocción, 39,6 x 55,5 cm en el módulo 40x70.

Placa cromada que garantiza una mayor facilidad de cocción y limpieza.

Todos los modelos cromados disponen de un control termostático de la temperatura.

PROXY70
PROFESSIONAL FOR YOU

Project: .....
Rev.: .....
Zone: .....
Location: .....

RFY superior lisa cromado - TOP 40

CÓDIGO
CR1354289

PLANTILLA
74GFTTCST

Información técnica

ESPECIFICACIONES	FECHA
MATERIAL	CR1354289
DEFINICIÓN	74GFTTCST FTTG LISCIO CROMATO M40 TOP
CÓDIGO COMERCIAL	74GFTTCST
línea comercial	PROXY70
Control mecánico intuitivo	GAS
OSCURO. ANCHO	400 MM
OSCURO. PROFUNDIDAD'	700 MM
OSCURO. ALTURA	295 MM
PESO NETO	32,500
VOLUMEN (neto)	0,083 M3
LONGITUD DE EMPAQUE	450,000
EMBALAJE ANCHO	850,000
Nuevo sistema de lavado	570,000
EMBALAJE VOLUMEN	0,218
EMBALAJE PESO BRUTO	35,000
POTENCIA DE GAS	6,50 KW
GAS POWER (G25 / 25 mbar)	6,25 KW
MODELO DE CERTIFICADO	74GFTT
CERTIFICADO NR	CE-0085DL0171
TOT GAS POT / POT FRIGO2	6,50
ORGANISMO DE CERTIFICACIÓN	0085
TIPO	TOP
versiones del producto	PIASTRA LISCIA CROMATA
NÚMERO DE UNIDADES	1/2 MODULO

RFY superior lisa cromado - TOP 40

CÓDIGO
CR1354289

PLANTILLA
74GFTTCST

Cargando con canasta 400x400.

CÓDIGO	PLANTILLA	DESCRIPCIÓN
CR1354989	PRPC	RASQUETA Cromado
CR1354999	PKLR	De rasqueta (10 PCS)
CR1355009	PTPFT	TAPÓN DE LIMPIEZA PLACA RFY TOP
CR1354669	74D	M40 PUERTA
CR1354689	JC	Placas de cubierta
CR1354619	74NB	PUERTA ABIERTA M40
CR1353389	7TVT1	PANEL TERMINAL
CR1353399	7TVT2	PANEL TERMINAL
CR1355149	ZA40	FRENTE patear M40

PROXY70
PROFESSIONAL FOR YOU

Project: .....
Rev.: .....
Zone: .....
Location: .....

RFY superior lisa cromado - TOP 40

CÓDIGO
CR1354289

PLANTILLA
74GFTTCST

PROXY70
PROFESSIONAL FOR YOU

PRODUCT'S PLUS

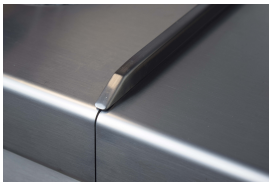

Junction de los módulos por medio del elemento dedicado (protector del acoplamiento JC accesorio) para evitar fugas de líquido y la suciedad entre el equipo.

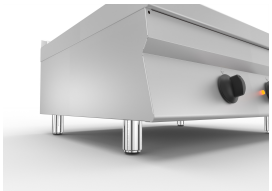

Las versiones con la construcción de la parte superior diseñada para su instalación en bases neutras o puertas abiertas en los mostradores y suelos refrigerados. mm serie h80 de patas previstas instalaciones en plantas, a fin de facilitar las fases de instalación, conexión y mantenimiento del equipo de seguridad de acuerdo con las regulaciones.

Proxy Wash proporciona las especificaciones técnicas más altas y la tecnología de última generación en el servicio del cliente. Todos los productos de proxy de lavado son la respuesta a los nuevos altos estándares de higiene y limpieza del mercado global, manteniendo los costos operativos reducidos, garantizando la máxima seguridad y los niveles más altos de higiene. Con sus paneles de control fácil e intuitiva, el lavado de proxy lo guiará en una nueva experiencia de usar su lavavajillas. Estas máquinas increíblemente versátiles y fáciles de instalar son el rango que estaba esperando

De serie la conexión de gas está dispuesto en la parte delantera de la parte inferior de la máquina. E 'puede ser la conexión alternativa en la parte posterior durante la instalación gracias a la rampa de gas con doble entrada.

Cargando con canasta 350x350.

placa de cromo.

PROXY70
PROFESSIONAL FOR YOU

Project: .....
Rev.: .....
Zone: .....
Location: .....

RFY superior lisa cromado - TOP 40

CÓDIGO
CR1354289

PLANTILLA
74GFTTCST

MISURE IN cm - DIMENSIONS IN cm - ABMESSUNGEN IN cm- MESURES EN cm
MEDIDAS EN cm - MATEN IN cm - DIMENSIONES EN cm

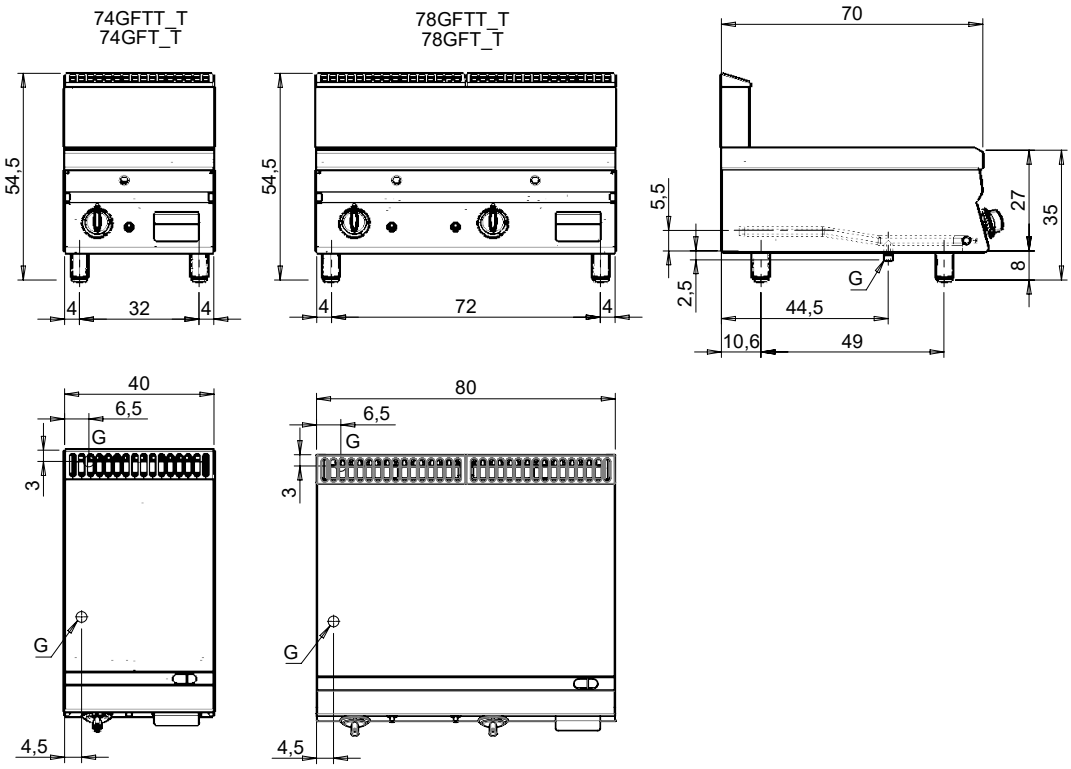

Legenda - Legende - Key - Légende - Leyenda - Legenda - Legenda	
E Pressacavo entrata linea elettrica - Stopfbuchse - Electric cable stress relief - Presse étoupe de câble él - Pisacable - Elektrische kabelwartel - Entrada cabo eléctrico	**G** Arrivo gas - Gasanschluss - Gas connection - Arrivée gaz - Union de gas - Gasaansluiting - Ligação gás **EN 10226-1 R 1/2; EN ISO 228-1 G 1/2 (DK)**
S Attacco scarico acqua - Wasserablauf - Water outlet - Vidange de l'eau - Desaguadero - Wateraftapaansluiting - Junção descarga água **S1** Scarico vasca - Wannenabflussrohr - Pan outlet - Vidange du bac - Descarga cuba - Water toevoer - Descarga da cuba **S2** Valvola di depressione - Anti-depression valve - Unterdruck ventil - Soupape de dépression - Válvula de dépresión - Onderdrukklep - Válvula de depressão **S3** Scarico acqua intercapedine - Wasserablauf Zwischenraum - Jacket water drain Evacuation eau double envelope - Descarga de agua intersticios - Afvoer water tussenruimte - Descarga de água na marmita com Sistema de aquecimento indirecto **S4** Scarico - Abflussrohr - Drain - Tuyau d'évacuation - Tubo de drenaje - Aftapbuis - Tubulação de dreno	**H20** Arrivo acqua - Wasseranschluss - Water inlet - Arrivée eau - Union de agua - Wateraansluiting - Junção alimentação água **A1 =** Calda - Heiss - Warm - Chaude - Caliente - Warm - Morno **A2 =** Fredda - Kalt - Cold - Froid - Fria - Koude - Frio **L** Rubinetto di livello - Level tap - Wasserhahn - Robinet de niveau - Grifo de nivel - Niveaukraan - Torneira de nível

PROXY70
PROFESSIONAL FOR YOU

Project: .....
Rev.: .....
Zone: .....
Location: .....

RFY superior lisa cromado - TOP 80

CÓDIGO
CR1354299

PLANTILLA
78GFTTCST

CARACTERÍSTICAS GENERALES

Con un diseño moderno y elegante, la gama de cocción Proxy70 está diseñada para instalaciones pequeñas, medianas y grandes.

Panel de mandos frontal realizado en acero inoxidable AISI304 con acabado Scotch Brite con perfil estudiado para una fácil limpieza. Gama completa y totalmente configurable. Los módulos top pueden posicionarse sobre las bases de manera libre para crear la composición adecuada a cada exigencia. Paneles exteriores de acero inoxidable con acabado Scotch Brite. Instalación en el hueco preparada con hueco técnico posterior para el paso de las conexiones gas/eléctricas/agua. Tableros estampados como garantía de solidez, fiabilidad e higiene. Se entregan de serie patas h80 mm para las instalaciones sobre superficies, para agilizar las fases de instalación, conexión y mantenimiento seguros de los equipos respetando las normativas. La disponibilidad de bases para hornos de gas y eléctricos GN1/1 completan las opciones que Proxy70 pone a disposición de los chefs.

ESPECIFICACIONES

La superficie de trabajo está ligeramente inclinada de modo que los jugos, las grasas y los condimentos fluyan al correspondiente cajón de recogida de alta capacidad.

Amplio cajón recoge grasas de acero inoxidable con inspección para supervisar el nivel de los líquidos en su interior.

Protector contra salpicaduras apoyado con puntos de anclaje, incluido de serie.

De serie la conexión al gas se ubica en la parte frontal del fondo de la máquina.

Es posible la conexión alternativa en la parte posterior en la fase de instalación gracias a la rampa de gas con entrada doble.

Prueba gas Metano

2 zonas de cocción en el módulo 80x70.

Placas con gran superficie de cocción, 79,6 x 55,5 cm en el módulo 80x70.

Placa cromada que garantiza una mayor facilidad de cocción y limpieza.

Todos los modelos cromados disponen de un control termostático de la temperatura.

PROXY70
PROFESSIONAL FOR YOU

Project: .....
Rev.: .....
Zone: .....
Location: .....

RFY superior lisa cromado - TOP 80

CÓDIGO
CR1354299

PLANTILLA
78GFTTCST

Información técnica

ESPECIFICACIONES	FECHA
MATERIAL	CR1354299
DEFINICIÓN	78GFTTCST FTTG LISCIO CROMATO M80 TOP
CÓDIGO COMERCIAL	78GFTTCST
línea comercial	PROXY70
Control mecánico intuitivo	GAS
OSCURO. ANCHO	800 MM
OSCURO. PROFUNDIDAD'	700 MM
OSCURO. ALTURA	295 MM
PESO NETO	32,500
VOLUMEN (neto)	0,165 M3
LONGITUD DE EMPAQUE	850,000
EMBALAJE ANCHO	850,000
Nuevo sistema de lavado	570,000
EMBALAJE VOLUMEN	0,412
EMBALAJE PESO BRUTO	35,000
POTENCIA DE GAS	13,00 KW
GAS POWER (G25 / 25 mbar)	12,50 KW
MODELO DE CERTIFICADO	78GFTT
CERTIFICADO NR	CE-0085DL0171
TOT GAS POT / POT FRIGO2	13,00
ORGANISMO DE CERTIFICACIÓN	0085
TIPO	TOP
versiones del producto	PIASTRA LISCIA CROMATA
NÚMERO DE UNIDADES	1/1 MODULO

RFY superior lisa cromado - TOP 80

CÓDIGO
CR1354299

PLANTILLA
78GFTTCST

Cargando con canasta 400x400.

CÓDIGO	PLANTILLA	DESCRIPCIÓN
CR1354989	PRPC	RASQUETA Cromado
CR1354999	PKLR	De rasqueta (10 PCS)
CR1355009	PTPFT	TAPÓN DE LIMPIEZA PLACA RFY TOP
CR1354669	74D	M40 PUERTA
CR1354689	JC	Placas de cubierta
CR1354639	78NB	PUERTA ABIERTA M80
CR1353389	7TVT1	PANEL TERMINAL
CR1353399	7TVT2	PANEL TERMINAL
CR1355159	ZA60	FRENTE patear M60

PROXY70
PROFESSIONAL FOR YOU

Project: .....
Rev.: .....
Zone: .....
Location: .....

RFY superior lisa cromado - TOP 80

CÓDIGO
CR1354299

PLANTILLA
78GFTTCST

PROXY70
PROFESSIONAL FOR YOU

PRODUCT'S PLUS

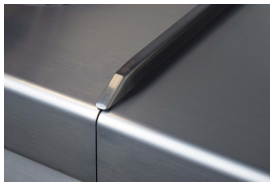

Junction de los módulos por medio del elemento dedicado (protector del acoplamiento JC accesorio) para evitar fugas de líquido y la suciedad entre el equipo.

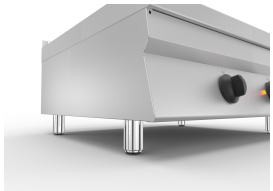

Las versiones con la construcción de la parte superior diseñada para su instalación en bases neutras o puertas abiertas en los mostradores y suelos refrigerados. mm serie h80 de patas previstas instalaciones en plantas, a fin de facilitar las fases de instalación, conexión y mantenimiento del equipo de seguridad de acuerdo con las regulaciones.

Proxy Wash proporciona las especificaciones técnicas más altas y la tecnología de última generación en el servicio del cliente. Todos los productos de proxy de lavado son la respuesta a los nuevos altos estándares de higiene y limpieza del mercado global, manteniendo los costos operativos reducidos, garantizando la máxima seguridad y los niveles más altos de higiene. Con sus paneles de control fácil e intuitiva, el lavado de proxy lo guiará en una nueva experiencia de usar su lavavajillas. Estas máquinas increíblemente versátiles y fáciles de instalar son el rango que estaba esperando

De serie la conexión de gas está dispuesto en la parte delantera de la parte inferior de la máquina. E 'puede ser la conexión alternativa en la parte posterior durante la instalación gracias a la rampa de gas con doble entrada.

Cargando con canasta 350x350.

placa de cromo.

PROXY70
PROFESSIONAL FOR YOU

Project: .....
Rev.: .....
Zone: .....
Location: .....

RFY superior lisa cromado - TOP 80

CÓDIGO
CR1354299

PLANTILLA
78GFTTCST

MISURE IN cm - DIMENSIONS IN cm - ABMESSUNGEN IN cm- MESURES EN cm
MEDIDAS EN cm - MATEN IN cm - DIMENSIONES EN cm

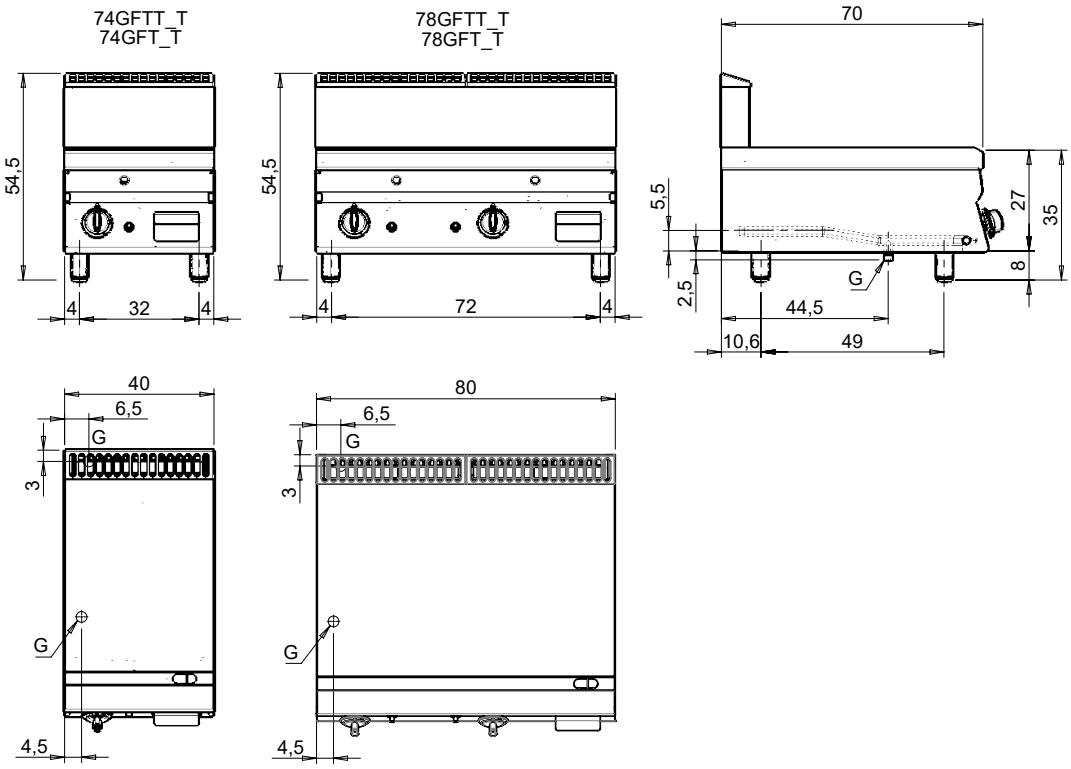

Legenda - Legende - Key - Légende - Leyenda - Legenda - Legenda	
E Pressacavo entrata linea elettrica - Stopfbuchse - Electric cable stress relief - Presse étoupe de câble él - Pisacable - Elektrische kabelwartel - Entrada cabo eléctrico	**G** Arrivo gas - Gasanschluss - Gas connection - Arrivée gaz - Union de gas - Gasaansluiting - Ligação gás **EN 10226-1 R 1/2; EN ISO 228-1 G 1/2 (DK)**
S Attacco scarico acqua - Wasserablauf - Water outlet - Vidange de l'eau - Desaguadero - Wateraftapaansluiting - Junção descarga água **S1** Scarico vasca - Wannenabflussrohr - Pan outlet - Vidange du bac - Descarga cuba - Water toevoer - Descarga da cuba **S2** Valvola di depressione - Anti-depression valve - Unterdruck ventil - Soupape de dépression - Válvula de dépresión - Onderdrukklep - Válvula de depressão **S3** Scarico acqua intercapedine - Wasserablauf Zwischenraum - Jacket water drain Evacuation eau double envelope - Descarga de agua intersticios - Afvoer water tussenruimte - Descarga de água na marmita com Sistema de aquecimento indirecto **S4** Scarico - Abflussrohr - Drain - Tuyau d'évacuation - Tubo de drenaje - Aftapbuis - Tubulação de dreno	**H20** Arrivo acqua - Wasseranschluss - Water inlet - Arrivée eau - Union de agua - Wateraansluiting - Junção alimentação água **A1 =** Calda - Heiss - Warm - Chaude - Caliente - Warm - Morno **A2 =** Fredda - Kalt - Cold - Froid - Fria - Koude - Frio **L** Rubinetto di livello - Level tap - Wasserhahn - Robinet de niveau - Grifo de nivel - Niveaukraan - Torneira de nível